DYNAMO

BUILD TO LAST



LLAVE DE IMPACTO
INALÁMBRICA

Manual de Instrucciones **21V**

GUARDE ESTE MANUAL

Necesitará este manual para las instrucciones de seguridad, procedimientos de operación y garantía. Guárdelo junto con el recibo de compra original en un lugar seguro y seco para futuras referencias.

INFORMACIÓN IMPORTANTE DE SEGURIDAD

ADVERTENCIAS GENERALES DE SEGURIDAD PARA HERRAMIENTAS ELÉCTRICAS

⚠ ADVERTENCIA:
Lea todas las advertencias de seguridad e instrucciones. No seguir las advertencias e instrucciones puede resultar en descargas eléctricas, incendios y/o lesiones graves. Guarde todas las instrucciones para futuras referencias. El término "herramienta eléctrica" en las advertencias se refiere a su herramienta eléctrica operada por red (con cable).

SEGURIDAD EN EL ÁREA DE TRABAJO

1. Mantenga el área de trabajo limpia y bien iluminada. Las áreas desordenadas u oscuras pueden provocar accidentes.
2. No utilice herramientas eléctricas en atmósferas explosivas, como en presencia de líquidos, gases o polvo inflamables. Las herramientas eléctricas generan chispas que pueden encender el polvo o los vapores.
3. Mantenga a los niños y a las personas alrededor alejados mientras opera una herramienta eléctrica. Las distracciones pueden hacer que pierda el control.

SEGURIDAD ELÉCTRICA

1. Los enchufes de las herramientas eléctricas deben coincidir con la toma de corriente. No modifique el enchufe de ninguna manera. No utilice adaptadores con herramientas eléctricas con conexión a tierra. Los enchufes sin modificar y las tomas coincidentes reducirán el riesgo de descarga eléctrica.
2. Evite el contacto corporal con superficies conectadas a tierra como tuberías, radiadores, cocinas y refrigeradores. Existe un mayor riesgo de descarga eléctrica si su cuerpo está en contacto con tierra.
3. No exponga las herramientas eléctricas a la lluvia o condiciones húmedas. El ingreso de agua en una herramienta eléctrica aumenta el riesgo de descarga eléctrica.
4. No abuse del cable. Nunca utilice el cable para transportar, tirar o desenchufar la herramienta eléctrica. Mantenga el cable alejado del calor, aceite, bordes afilados o partes móviles. Los cables dañados o enredados aumentan el riesgo de descarga eléctrica.
5. Al operar una herramienta eléctrica en exteriores, utilice un cable de extensión adecuado. El uso de un cable adecuado para exteriores reduce el riesgo de descarga eléctrica.
6. Si es inevitable operar una herramienta eléctrica en un lugar húmedo, use una fuente de alimentación protegida con un interruptor de circuito por falla a tierra (GFCI). El uso de un GFCI reduce el riesgo de descarga eléctrica.

SEGURIDAD PERSONAL

1. Manténgase alerta, preste atención a lo que está haciendo y use el sentido común al operar una herramienta eléctrica. No utilice una herramienta eléctrica mientras esté cansado o bajo la influencia de drogas, alcohol o medicamentos. Un momento de distracción mientras opera herramientas eléctricas puede resultar en lesiones personales graves.

2. Use siempre equipo de protección personal. Siempre lleve protección para los ojos. El equipo de protección, como máscaras antipolvo, calzado antideslizante, casco o protección auditiva, utilizado en las condiciones adecuadas, reducirá las lesiones personales.
3. Prevenga el encendido involuntario. Asegúrese de que el gatillo esté en la posición de apagado antes de conectarlo a la fuente de energía, al recoger o al transportar la herramienta. Transportar herramientas eléctricas con el dedo en el gatillo o energizar herramientas con el gatillo activado puede provocar accidentes.
4. Retire cualquier llave de ajuste o herramienta antes de encender la herramienta eléctrica. Una llave o herramienta adjunta a una parte giratoria de la herramienta eléctrica puede causar lesiones personales.
5. No se sobreextienda. Mantenga una postura y equilibrio adecuados en todo momento. Esto permite un mejor control de la herramienta eléctrica en situaciones inesperadas.
6. Vístase adecuadamente. No use ropa suelta ni joyas. Mantenga el cabello, la ropa y los guantes alejados de las partes móviles. La ropa suelta, las joyas o el cabello largo pueden quedar atrapados en las partes móviles.
7. Si se proporcionan dispositivos para la conexión de sistemas de extracción y recolección de polvo, asegúrese de que estén conectados y utilizados correctamente. El uso de sistemas de recolección de polvo puede reducir los riesgos asociados al polvo.
8. Utilice únicamente equipos de seguridad aprobados por una agencia de estándares apropiada. Los equipos de seguridad no aprobados pueden no proporcionar una protección adecuada. La protección ocular debe estar aprobada por ANSI y la protección respiratoria debe estar certificada por NIOSH para los riesgos específicos del área de trabajo.

USO Y CUIDADO DE HERRAMIENTAS ELÉCTRICAS

1. No fuerce la herramienta eléctrica. Use la herramienta eléctrica adecuada para su aplicación. La herramienta correcta realizará el trabajo de manera más eficiente y segura a la velocidad para la que fue diseñada.
2. No utilice la herramienta eléctrica si el gatillo no la enciende y apaga. Cualquier herramienta eléctrica que no pueda ser controlada con el gatillo es peligrosa y debe ser reparada.
3. Desconecte el enchufe de la fuente de energía antes de realizar cualquier ajuste, cambiar accesorios o almacenar herramientas eléctricas. Estas medidas preventivas de seguridad reducen el riesgo de encender accidentalmente la herramienta eléctrica.
4. Guarde las herramientas eléctricas inactivas fuera del alcance de los niños y no permita que personas no familiarizadas con las herramientas eléctricas las utilicen. Las herramientas eléctricas son peligrosas en manos de usuarios no capacitados.
5. Mantenga las herramientas eléctricas. Verifique si hay desalineación o atascos en las partes móviles, rotura de partes u otras condiciones que puedan afectar su funcionamiento. Si están dañadas, haga reparar las herramientas eléctricas antes de usarlas. Muchos accidentes son causados por herramientas eléctricas mal mantenidas.
6. Mantenga las herramientas de corte afiladas y limpias. Las herramientas de corte bien mantenidas con bordes afilados tienen menos probabilidades de atascarse y son más fáciles de controlar.
7. Utilice la herramienta eléctrica, los accesorios y las piezas de acuerdo con estas instrucciones, considerando las condiciones de trabajo y la tarea a realizar. Usar la herramienta eléctrica para operaciones diferentes de las previstas podría resultar en una situación peligrosa.

ESPECIFICACIONES

Capacidad batería	**21V**
Tipo de batería	**Li-ion**
Par máximo	**500 NM**
Acoplamiento cuadrado	**1/2"**

⚠ ADVERTENCIA:

El ruido generado por la herramienta eléctrica con cincel puede superar los 85 dB(A) en el lugar de trabajo. En este caso, use protección auditiva.

Use protección auditiva | Use mascarilla contra polvo | Use gafas de seguridad | Use calzado de seguridad | Use casco de seguridad











MANTENIMIENTO Y SERVICIO

ADVERTENCIAS DE SEGURIDAD PARA BATERÍAS DE LITIO

Las baterías de litio almacenan una gran cantidad de energía y pueden:

1. Prender fuego o explotar si se manipulan incorrectamente.
2. Mantener el paquete de batería seco. No haga ninguna de las siguientes acciones con el paquete de batería:
- Abrir,
- Dejar caer,
- Cortocircuitar,
- Perforar,
- Incinerar,
- Exponer a temperaturas superiores a 140 °F (60 °C).

3. Cargar el paquete de batería únicamente según las instrucciones del cargador.
4. Inspeccionar el paquete de batería antes de cada uso; no lo use ni cargue si está dañado.

CONEXIÓN A TIERRA

¡Advertencia! Para prevenir descargas eléctricas y posibles accidentes por una conexión a tierra incorrecta: consulte a un electricista calificado si tiene dudas sobre si el tomacorriente está correctamente conectado a tierra. No modifique el enchufe del cable de alimentación del cargador. No use el cargador si el cable de alimentación o el enchufe están dañados. Si están dañados, repárelos en un centro de servicio antes de usarlo. Si el enchufe no encaja en el tomacorriente, solicite la instalación de un tomacorriente adecuado a un electricista calificado.

CABLES DE EXTENSIÓN

No se deben usar cables de extensión con el cargador de este artículo.

DIAGRAMA DE ENSAMBLAJE

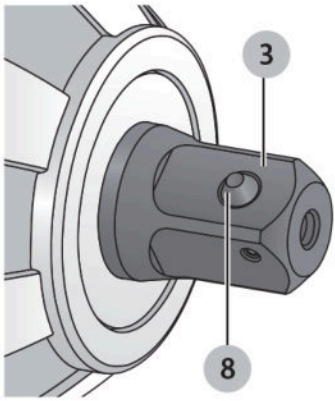

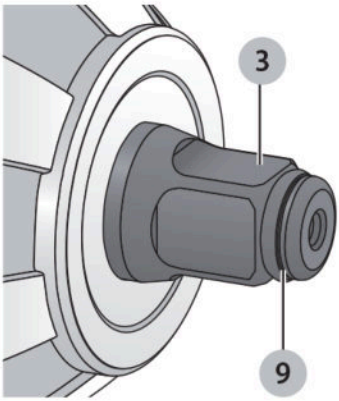






DYNAMO


DYNAMO