Manual de Usuario

Reproductor Publicitario



Nota:

Antes de usar el producto, lea atentamente las instrucciones y verifique que todos los accesorios incluidos en la caja estén completos. No intente desarmar este producto. Si el producto no funciona correctamente,

Índice

Ensamblaje y Conexión 3

Ej. Lista de embalaje para soporte de piso pantalla sin táctil 3

Pasos para el Ensamblaje 4

Pasos para el Ensamblaje con Ruedas 5

Instalación de baterías para el control remoto: 6

Precauciones para el uso del control remoto: 6

Descripción de los botones del control remoto: 6

Encendido/apagado 7

Familiarizándose con Android: Interfaz Principal y Configuraciones Esenciales 7

Dos Métodos para Publicar Contenido Publicitario: 9

Especificaciones Técnicas 10

◎ 1 ◎ Integrado con sistema operativo inteligente Android 4.4/6/7.1/9.0/11.0/12.0/13.0/14.0 y diseño de interfaz único, que le brinda una operación más conveniente y mejor experiencia visual.

◎ 2 ◎ Compatible con ratón y teclado USB, permitiendo una manipulación sencilla como en una computadora. Se recomienda usar un ratón para la configuración.

◎ 3 ◎ Módulo Wi-Fi integrado, memoria de alta capacidad y caché de alta capacidad, lo que permite reproducir fotos y videos 2K/4K de manera más fluida.

◎ 4 ◎ Pantalla LCD de alta calidad como display, sin parpadeo, baja radiación, reduciendo considerablemente la fatiga ocular,

protección ocular, alto brillo, alto contraste y amplio ángulo de visión; el tiempo de respuesta ultrarrápido reduce considerablemente el fantasma en imágenes en movimiento rápido.

◎ 5 ◎ El procesamiento progresivo de imágenes y la tecnología de compensación de movimiento líder en la industria mejoran el parpadeo y el desenfoque en los bordes de imágenes en movimiento.

◎ 6 ◎ La tecnología de contraste dinámico puede mejorar significativamente la claridad y el contraste de diversas pantallas.

◎ 7 ◎ Interfaces USB multicanal, puerto de entrada/salida HDMI opcional, compatible con la conexión de dispositivos externos.

◎ 8 ◎ Diseño ultra delgado con marco estrecho.

Advertencias de Seguridad y Precauciones

Gracias por adquirir la señalización digital LED de retroiluminación multifuncional de alto rendimiento de Guangzhou Bems. Hemos considerado los factores de seguridad personal en el diseño del producto y hemos realizado pruebas rigurosas en fábrica. Sin embargo, una instalación y uso inadecuados pueden provocar descargas eléctricas e incendios. Para usar el equipo de forma segura, maximizar su rendimiento y prolongar su vida útil, lea y siga todas las instrucciones
detenidamente antes de usar el producto. Guarde estas instrucciones para futuras consultas.

Leyenda de Símbolos:

⚠ Advertencia: Puede causar lesiones personales o la muerte La operación está prohibida⃠

⚠ Precaución: Puede causar daños o pérdida de bienes La operación debe ejecutarse●

Si ocurre alguna de las siguientes situaciones:

- Corte de energía o voltaje inestable.
- Sonido u olor anormal proveniente del equipo.
- El cable de alimentación de CA está dañado.

- La pantalla digital interactiva está dañada por caída, golpe o impacto.
- Cualquier líquido o material extraño cae dentro del gabinete.

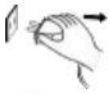

Apague inmediatamente el Reproductor Publicitario Digital, desconecte el enchufe del tomacorriente y solicite el mantenimiento oportuno al personal autorizado.

Si hay una fuga de gas de carbón u otro gas inflamable, no desenchufe la señalización digital LCD ni otros
electrodomésticos; en cambio, cierre la válvula de gas inmediatamente y abra puertas y ventanas rápidamente.

ADVERTENC

- No utilice una fuente de alimentación diferente a 110V-240V 50/60Hz.
- Desconecte la alimentación antes de conectar o desconectar cualquier cable.
- No coloque la señalización digital en posiciones inestables; de lo contrario, puede dañarse o provocar un incendio.
- No coloque la señalización digital en los siguientes entornos:
  1. Entornos con luz solar directa intensa, humedad, temperaturas extremas o exceso de polvo;
  2. Entornos con materiales inflamables o explosivos;
  3. Entornos con gases inflamables o corrosivos;
- No utilice tomacorrientes dañados o inadecuados y asegúrese de que los enchufes y los tomacorrientes hagan contacto correctamente.
- No permita que el polvo o los depósitos metálicos se adhieran a los enchufes y tomacorrientes.
- No dañe los cables de alimentación:
  1. No modifique los cables de alimentación;
  2. No coloque objetos pesados sobre los cables de alimentación;
  3. Mantenga los cables de alimentación alejados de fuentes de calor;
  4. No jale el cable para retirar el enchufe.
- No conecte demasiados enchufes a un mismo tomacorriente en paralelo; de lo contrario, puede provocar un incendio por consumo excesivo de energía.
- No acerque llamas abiertas (p. ej., una vela encendida) a la señalización digital; de lo contrario, puede provocar una descarga eléctrica o un incendio.
- No coloque recipientes con agua sobre la señalización digital para evitar descargas eléctricas e incendios por goteo o salpicaduras.
- No introduzca objetos afilados, metales ni líquidos en las ranuras de ventilación ni permita que toquen los terminales de señal para evitar cortocircuitos,
- daños al producto y descargas eléctricas.
- Las aberturas del gabinete están diseñadas para ventilación y refrigeración, para garantizar un funcionamiento fiable a largo plazo

de los componentes internos del gabinete y prevenir el sobrecalentamiento. No bloquee las aberturas al colocar el equipo.

No toque los enchufes con los dedos mojados; de lo contrario, causará una descarga eléctrica.

No utilice la señalización digital en condiciones de tormenta, especialmente con rayos; en su lugar, desconecte el enchufe de alimentación y el de la antena para evitar rayos.

No desarme la señalización digital sin autorización; de lo contrario, puede provocar una descarga eléctrica o un incendio.

Por favor, solicite la reparación a un técnico calificado.

PRECAUCIÓN

- No permita que los niños trepen sobre la señalización digital.
- Mantenga las piezas pequeñas fuera del alcance de los niños para evitar que las traguen.
- Si la señalización digital no se usará por mucho tiempo, apáguela y desconecte el enchufe de alimentación.
- Para ajustar la posición o el ángulo de la señalización digital, desconecte todos los cables de alimentación y muévala lentamente para evitar caídas.
- No raye ni golpee la pantalla LCD con objetos duros, ni la tuerza ni la comprima.
- No encienda el equipo inmediatamente cuando se traslade de un lugar frío a uno cálido; de lo contrario,
- puede producirse condensación y mal funcionamiento.
- Antes de limpiar la señalización digital, desconecte el enchufe de alimentación; limpie con un paño suave; no use productos químicos industriales; evite que materiales extraños entren al equipo. Una limpieza inadecuada (como soluciones de limpieza o agua) puede dañar el producto, borrar la información impresa e incluso dañar los componentes si ingresa líquido, ocasionando fallas en el equipo.
- Si el equipo muestra la misma pantalla durante mucho tiempo o la imagen en movimiento tiene texto o íconos fijos, puede quedarse una imagen residual que no desaparecerá al apagar el equipo; esto es normal y no está cubierto por la garantía.
- La alimentación de la señalización digital puede cortarse desconectando el enchufe.
- Si la pantalla LCD se rompe y el líquido salpica sobre la piel, enjuague inmediatamente durante 15 minutos con agua limpia,
- y consulte a su médico.
- Para transportar la señalización digital con las manos, agarre las esquinas y sostenga la parte inferior; no aplique presión sobre el panel.
- Use la señalización digital correctamente: úsela en condiciones de iluminación adecuadas; la iluminación insuficiente o la visualización prolongada pueden afectar su vista.
- Cuando el enchufe se use como dispositivo de desconexión, debe ser fácil de operar.
- Inserte correctamente el enchufe en el tomacorriente; de lo contrario, puede provocar chispas e incendio.
- Las especificaciones técnicas impresas aquí y en el embalaje están sujetas a cambios sin previo aviso. El manual puede diferir ligeramente del funcionamiento real; en tal caso, prevalecerá el funcionamiento real.

Ensamblaje y Conexión

Ej. Lista de embalaje para soporte de piso pantalla sin táctil

Artículo	Nombre	Cant.	Artículo	Nombre	Cant.	Artículo	Nombre	Cant.
	Pantalla	1		Base del Soporte	1		Certificado de Garantía	1
	Llave	2		Tornillos de Fijación	10		Ruedas (Opcional)	4
	Cable de Alimentación	1		Guía de Inicio Rápido	1		Certificado de Calidad	1
	Control Remoto	1		Llave Hexagonal	1		Antena WiFi	1

Nota: Los accesorios pueden variar ligeramente entre lotes de producción. El contenido real del paquete de su producto puede diferir de lo mostrado en este manual.

Nota: Las interfaces mostradas y los pasos de instalación proporcionados son solo de referencia. Debido a variaciones en los lotes de producción y tipos de producto, no se proporcionarán listados adicionales. Prevalecerá el producto real.

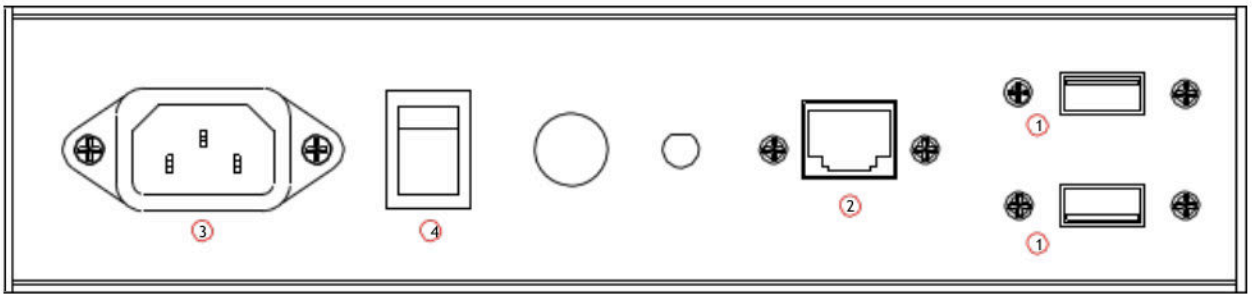

1.Puerto USB; 2.Puerto RJ45 (Ethernet); 3.Puerto de alimentación; 4.Botón On/Off; Nota: ¡Desconecte el enchufe de alimentación antes de instalar o desarmar el equipo!

Pasos para el Ensamblaje

1. Retire los tornillos con un destornillador y abra la caja de madera;
2. Desbloquee los cierres de palanca y saque cuidadosamente el cartón principal por un lado;
3. Abra el cartón principal y retire el embalaje EPE de ambos lados de la caja;
4. Saque la base del empaque;
5. Levante cuidadosamente el equipo y colóquelo sobre una superficie plana y sólida (evite rayar);
6. Ensamble la base y el equipo con los tornillos dedicados usando la llave hexagonal.

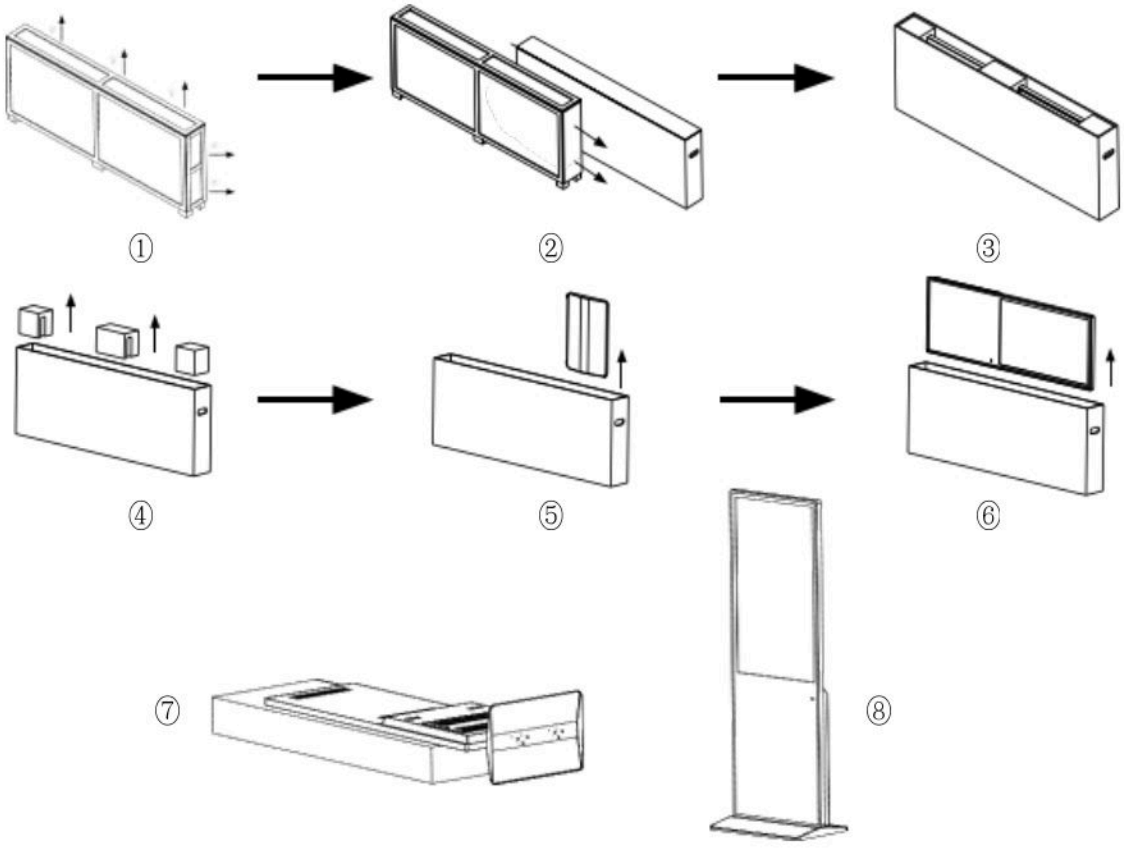

Pasos para el Ensamblaje con Ruedas

1 、 Para usar este producto como unidad móvil, instale 4 ruedas en la base metálica roscándolas en los agujeros de la parte inferior de la base. Apriete todas las ruedas con un destornillador.



2 、 Conecte la base y la señalización digital con los tornillos proporcionados. Apriete todos los tornillos con una llave hexagonal.

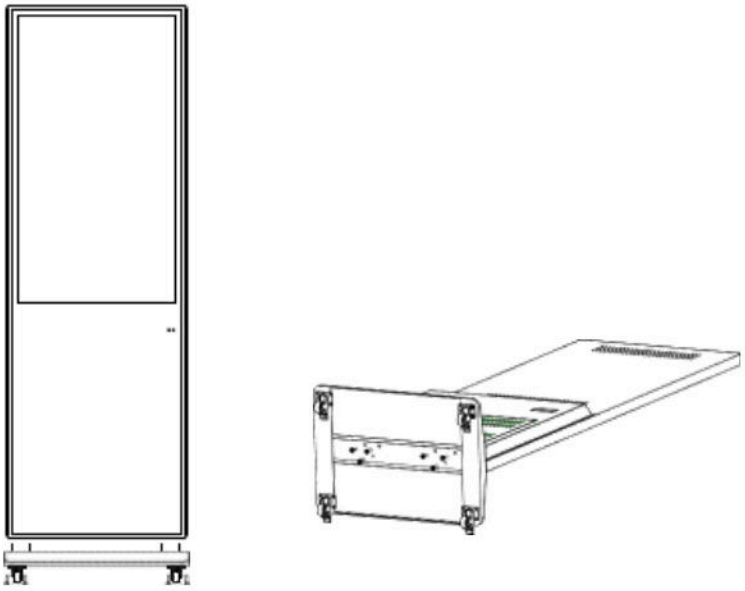

3 、 El ensamblaje ha concluido:



Control Remoto

Instalación de baterías para el control remoto:

Retire la tapa del compartimento de baterías e inserte dos baterías AAA (1.5V). Asegúrese de que la polaridad de las baterías coincida con las marcas "+"/"-" del compartimento del control remoto.

Precauciones para el uso del control remoto:

- Apunte el control remoto hacia la ventana del receptor. No coloque ningún objeto entre el control remoto y la ventana del receptor para evitar interferencias con el funcionamiento normal.
- Mantenga el control remoto alejado de vibraciones fuertes. Además, no coloque el control remoto bajo la luz solar directa; de lo contrario,
- el control remoto podría deformarse por el calor.
- El control remoto puede no funcionar cuando la ventana del receptor está expuesta a luz solar directa o iluminación intensa; en ese caso, ajuste el ángulo de la iluminación o el equipo, o acérquese a la ventana del receptor.
- El alcance del control remoto se reducirá si el voltaje de las baterías es insuficiente; en ese caso,
  reemplace las baterías por nuevas; si el control remoto no se usará por mucho tiempo o las baterías están agotadas,
  retire las baterías para evitar corrosión por fugas, que podría dañar el control remoto.
- No use baterías de diferentes tipos ni mezcle baterías nuevas con usadas. Siempre reemplace las baterías en pares.
- Do not put the batteries in fire, or charge or disassemble them, or charge, short circuit, disassemble, heat or burn used batteries Please dispose of waste batteries in accordance with local environmental regulations. Do not expose the batteries in overheated environments such as sunlight and fire.

Descripción de los botones del



Nota: La apariencia real del control remoto puede diferir de la imagen; consulte
el producto real.

Botón	Función
⏻	Interruptor de encendido
MENU	Mostrar el menú principal
SETUP	Configurar el menú OSD
SOURCE	Mostrar el menú de fuente
⏯	Reproducir programas; confirmar selección
▲	Mover el cursor hacia arriba
▲	Mover el cursor hacia abajo
◀	Mover el cursor hacia la izquierda
▶	Mover el cursor hacia la derecha
🔇	Silencio
🔊	Subir el volumen
🔉	Bajar el volumen
HDMI	Seleccionar dispositivo HDMI como fuente
VGA	Seleccionar dispositivo VGA como fuente
Atrás	Atrás
Inicio	Volver a la página de inicio

La pantalla táctil no incluye control remoto.

Descripción de la Operación Básica

Encendido/apagado

Inserte el enchufe de alimentación en el tomacorriente. Si la señalización digital tiene el botón interruptor, gírelo a "I" para encenderla; y presione "O" para apagarla.

Nota:
Estos dos ejemplos de interfaz Android pueden diferir ligeramente de su producto real. Las diferentes versiones pueden tener variaciones.

Familiarizándose con Android: Interfaz Principal y Configuraciones Esenciales

1. Página de Inicio

Por ejemplo: placa madre Android 3566

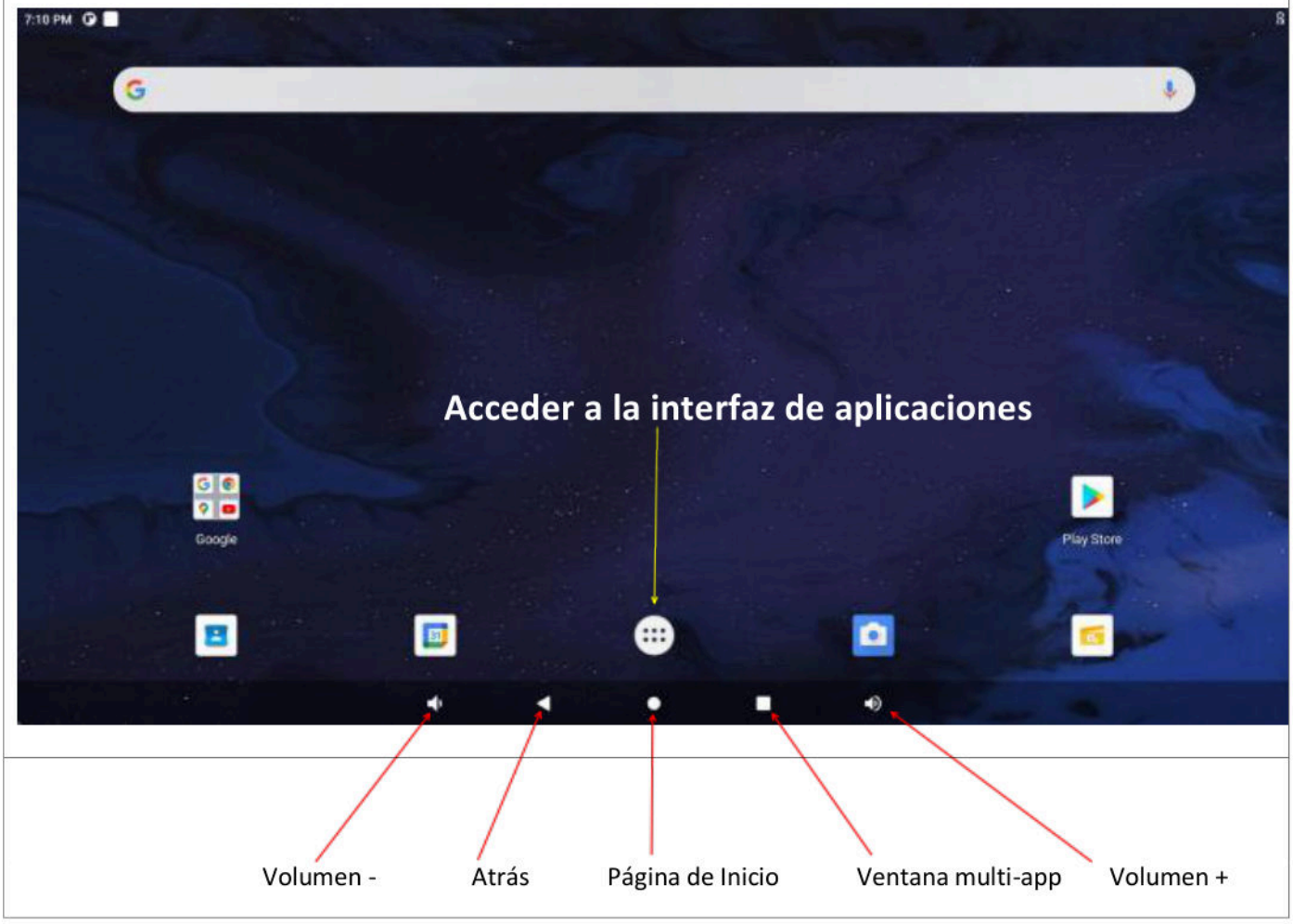

2.

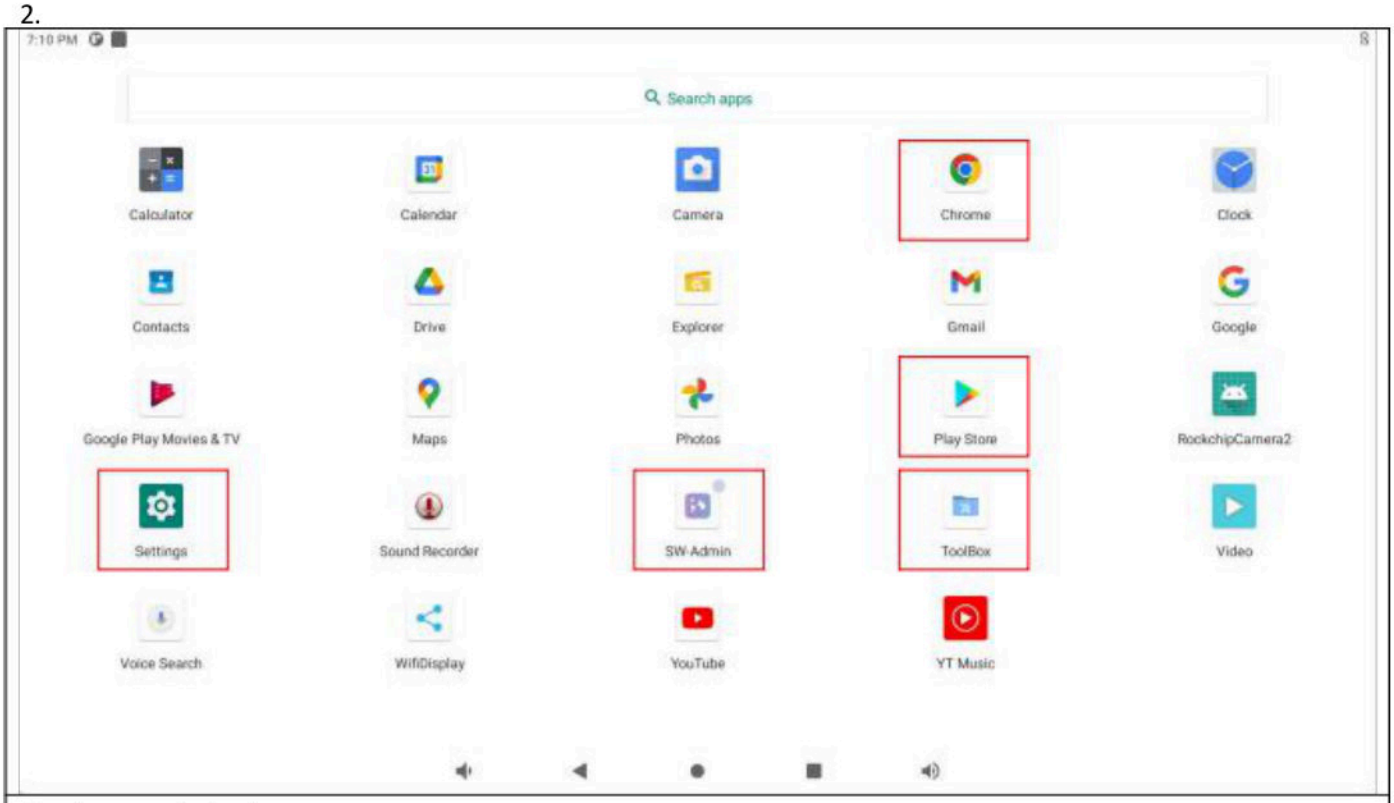

Funciones principales:

Chrome, Administrador de archivos [Explorador], Play Store, Configuración, SW-Admin [BMES CMS para publicidad],

3.

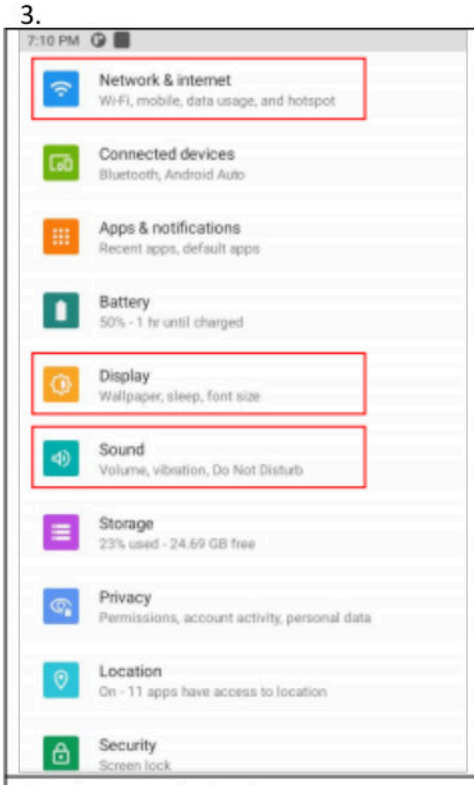

Funciones principales:

red [wifi], pantalla, sonido, etc.

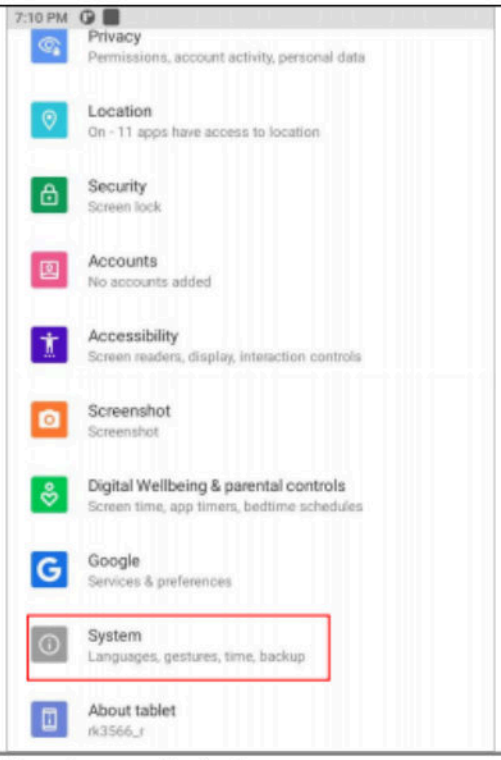

Funciones principales:

Configuración ---> Sistema ---> Idiomas / hora,

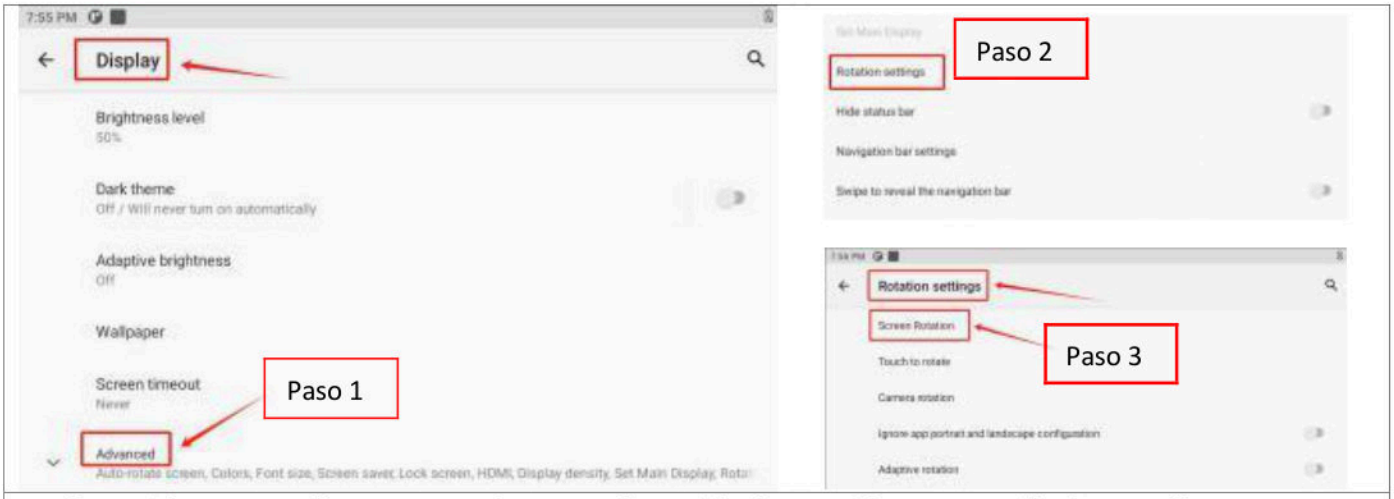

Configuración ---> Pantalla ---> Avanzado ---> Configuración de Rotación ---> Rotación de Pantalla

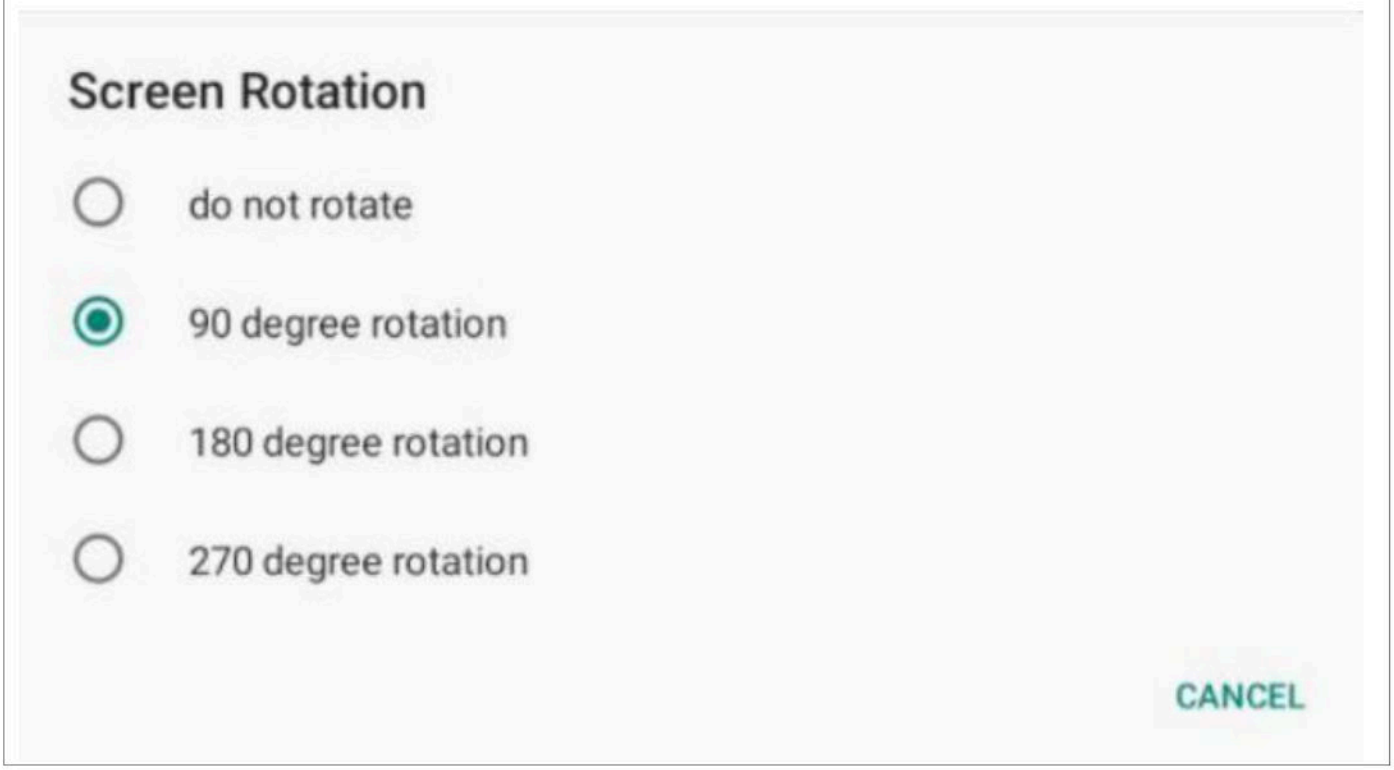

Dos Métodos para Publicar Contenido Publicitario:

Método con Unidad USB

Copie sus imágenes/videos publicitarios en una unidad USB. Bajo la interfaz de visualización de Signworld, inserte la unidad USB en el puerto USB de la pantalla: el sistema cargará el contenido automáticamente. Una vez completada la carga, retire la unidad USB de forma segura. Para instrucciones detalladas, consulte el Manual de Usuario y la Guía de Video de Signworld.

Método de Red

Acceda a la interfaz de Configuración y configure la conexión WiFi para unirse a una red local con buena señal, o alternativamente conéctese mediante cable Ethernet al puerto RJ45. Una vez conectado exitosamente a la red, siga el Manual de Usuario y la Guía de Video de Signworld para publicar contenido publicitario de forma remota desde su computadora.

Especificaciones Técnicas

	Artículo	Parámetros
Panel	Tamaño LCD	10-100 pulgadas
	Marca del panel	LG/SAMSUNG/AUO/BOE etc.
	Fuente de luz	Retroiluminación LED
	Resolución	1920*1080/3840*2160 (píxeles)
	Brillo (típ.)/(mín.)	350/450/500/700/1000cd/m^2 (típ.) o superior
	Contraste (típ.)	5000:1 (típ.)
	Tiempo de respuesta (ms)	6.5-8.5 ms (típ.)
	Cromaticidad	16.7M
	Frecuencia de actualización	60Hz
	Ángulo de visión	178° (H)/178° (V)
	Vida útil	50,000 hrs (mín.)
Entorno	Temperatura de operación (°C)	0~50° C
	Temperatura de almacenamiento (°C)	-20~60° C
	Humedad de almacenamiento	35~75%RH Sin condensación
	Humedad de operación	20~85% RH Sin condensación
Funciones	Sistema operativo	Android 4.4/5.1/6/7.1/9.0/11.0/12.0/13.0/14.0 Windows i3/i5/i7 opcional
	Procesador	Cortex A53/Quad-core A55 (otros opcionales)
	RAM	1G/2G/4G etc.
	ROM	8G/16G/32G/64G/128G etc.
Fuente de alimentación	Voltaje	100V~240V, 50-60Hz

Nota: Las especificaciones finales del producto están sujetas al producto real enviado.

Funciones	Resolución de decodificación	1080P FHD/2160P UHD
	Modo de reproducción	Compatible con bucle, pantalla dividida, cuña, etc.
	Red compatible	WiFi 2.4G/Ethernet
	Soporte táctil	Sin táctil / Táctil infrarrojo / PCAP táctil
	Archivos de video compatibles	AVI, MPEG4, WMV, MKV, FLV, MP4, MOV, etc.
	Archivos de foto compatibles	JPG, JPEG, BMP, PNG, GIF, etc.
	Salida de audio, archivos compatibles	MP3 , WAV , AAC , AC3 , EAC3 , FLAC , APE, etc.
	RTC (reloj en tiempo real)	Sí
	Programación de encendido/apagado	Sí
	Actualización del sistema	Compatible con USB
	Instalación de aplicaciones	Compatible con descarga e instalación
Interfaces de E/S	USB 2.0	2
	Ethernet (RJ45)	1
	HDMI Entrada/Salida	1 (otros opcionales)
	Salida de línea	1
	Ranura para tarjeta TF	1 (opcional)
	Ranura para tarjeta SIM	1 (opcional)
Estructura	Material del gabinete	Perfil de aluminio/chapa metálica
	Color del gabinete	negro (otros opcionales)
	Altavoz	2*5W 8Ω
Idioma	OSD	Multilingüe

Nota: Las especificaciones finales del producto están sujetas al producto real enviado.

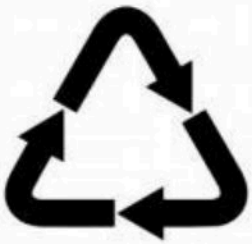

Waste Electrical and Electronic Products Recycling and Disposal Regulations

To protect the earth, if you do not need this product or its service life expires, please abide by your local

Waste Electrical and Electronic Products Recycling and Disposal Regulations

or send it to qualified local manufacture for recycling