Lhotse®

Parlante **Pulse**



MANUAL DE USO

ESPECIFICACIONES

Versión Bluetooth: 5.0

Protocolo Bluetooth: Soporte L2CAP / A2DP (AVCTP / AVDTP / AVRCP)

Distancia de transmisión inalámbrica: > 10 m

Relación señal-ruido: ≥ 95 dB

Capacidad de la batería: 1500 mAh

Voltaje incorporado: 3.7V

Tiempo de reproducción: 4-6 horas (a volumen medio)

Tamaño: 52 mm * 2

Potencia: 4Ω / 8W * 2

Rango de respuesta de frecuencia: 120Hz-18KHz

Tamaño del producto: 203 * 80 * 80 mm

Peso neto: 665 g

Entrada de carga: 5V / 500mA

CARACTERÍSTICAS

1. Conexión inalámbrica.
2. Función de memoria, reanuda la reproducción desde los puntos de interrupción.
3. Soporte para U disk / tarjeta TF / modo de reproducción AUX.
4. Batería de litio incorporada.
5. Micrófono incorporado, soporte para llamadas manos libres.
6. Soporte para formatos de música MP3 / WAV / WMA / FLAC / APE.
7. Altavoces de alta fidelidad incorporados para un sonido más natural y detallado.
8. Función TWS 1+1.
9. Impermeable IPX6.

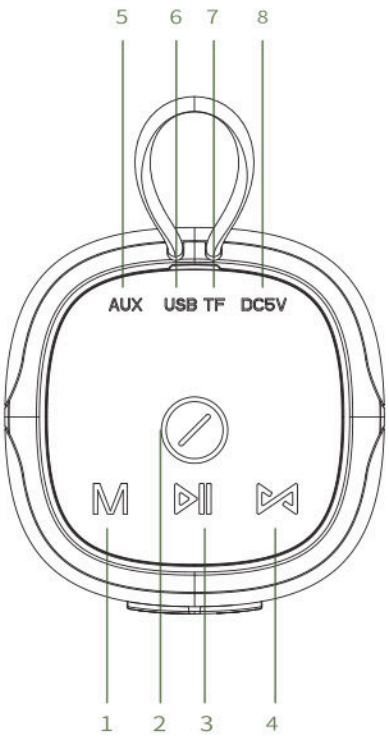

FUNCIONES

1. Modo de música: Pulsa brevemente para cambiar entre modo U disk, tarjeta TF, FM y Bluetooth.

2. Encender / Apagar: Mantén presionado para encender o apagar el altavoz.

3. Modo de música (U disk, tarjeta TF, BT): Pulsa brevemente para reproducir o pausar. En modo FM: Pulsa brevemente para buscar automáticamente; pulsa nuevamente para cancelar la búsqueda.

4. TWS: Mantén los dos altavoces en modo BT sin emparejar, luego presiona el botón al mismo tiempo durante aproximadamente 4 segundos hasta que suene un beep, lo que indica que la conexión TWS es exitosa. Luego, conecta el altavoz por Bluetooth.

5. Puerto de entrada AUX: Entrada de audio externa de 3,5 mm.

6. Ranura para U-disk: Puede decodificar y reproducir formatos MP3 / WAV al conectar la unidad USB.

7. Ranura para tarjeta TF: Puede decodificar y reproducir formatos MP3 / WAV al conectar la tarjeta TF.

8. Puerto de carga DC 5V: Puerto de acceso de carga USB Micro.

9. Reproducción de música: Pulsa brevemente para la siguiente canción, mantén presionado para subir el volumen.

10. Reproducción de música: Pulsa brevemente para la canción anterior, mantén presionado para bajar el volumen.

Nota: El altavoz se apagará si no hay operación durante 5 minutos.

FUNCIONES

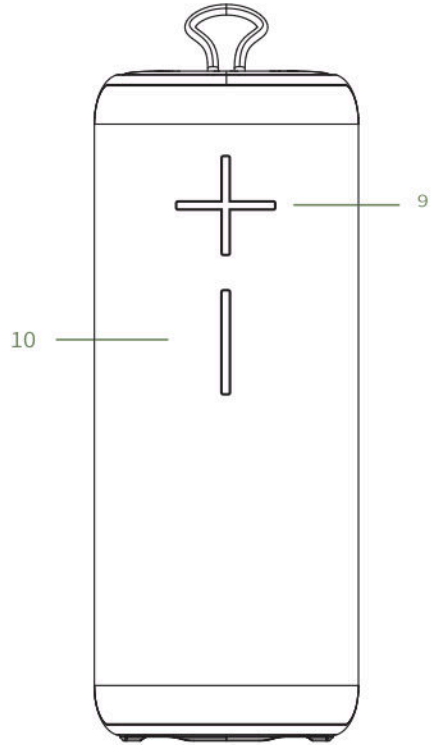



¡Muchas gracias por elegir Lhotse!

Con cada compra estás ayudando a cumplir uno de nuestros desafíos. Donaremos el 1% del total de tu compra en ayuda a la reforestación de árboles nativos de Chile.

Visítanos en www.lhotsestore.cl

Si tienes más dudas contactar a hola@lhotsestore.cl