Manual de Instrucciones

XROAD
Accesorios para camionetas, autos y motos



Paso 1: Conecte la llave



Paso 2: Llave contrarrotada 90°



Paso 3: Saque la cubierta

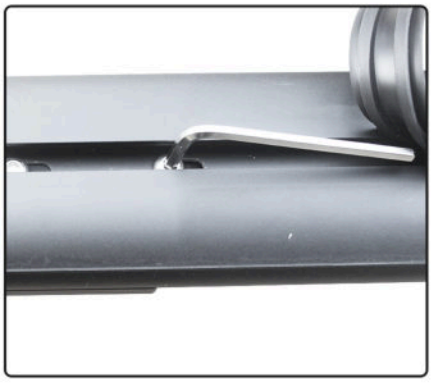

Paso 4: Afloje los pernos para ajustar la longitud de la barra

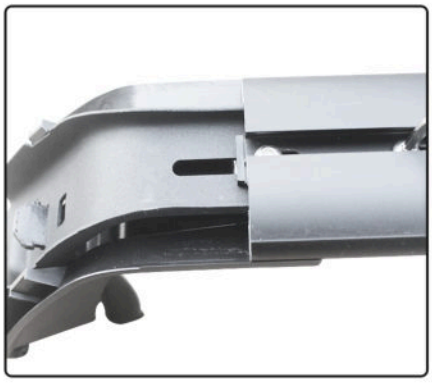

Paso 5: Tire de las abrazaderas para ajustar la longitud de la barra

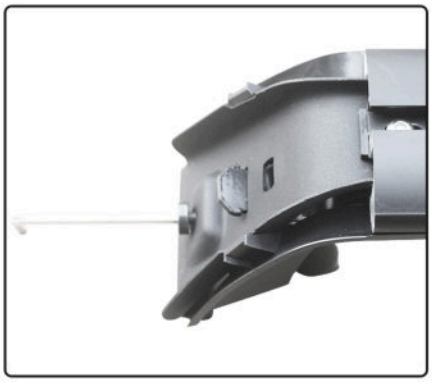

Paso 6: Ajuste los pernos y sujete las abrazaderas

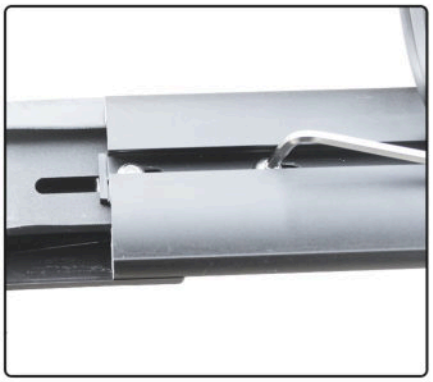

Paso 7: Apriete los pernos que cubren la goma.



Paso 8: Empuje la cubierta y bloquee



Paso 9: Saque la llave

El lado grueso de la barra hacia el frente.
Si la longitud de la diferencia de barras, la parte delantera de instalación más larga.
Lea el manual cuidadosamente, siga los pasos especiales de setps 6 y 7.
Las cubiertas de la diferencia entre los lados derecho e izquierdo de la barra, no se mezclan.